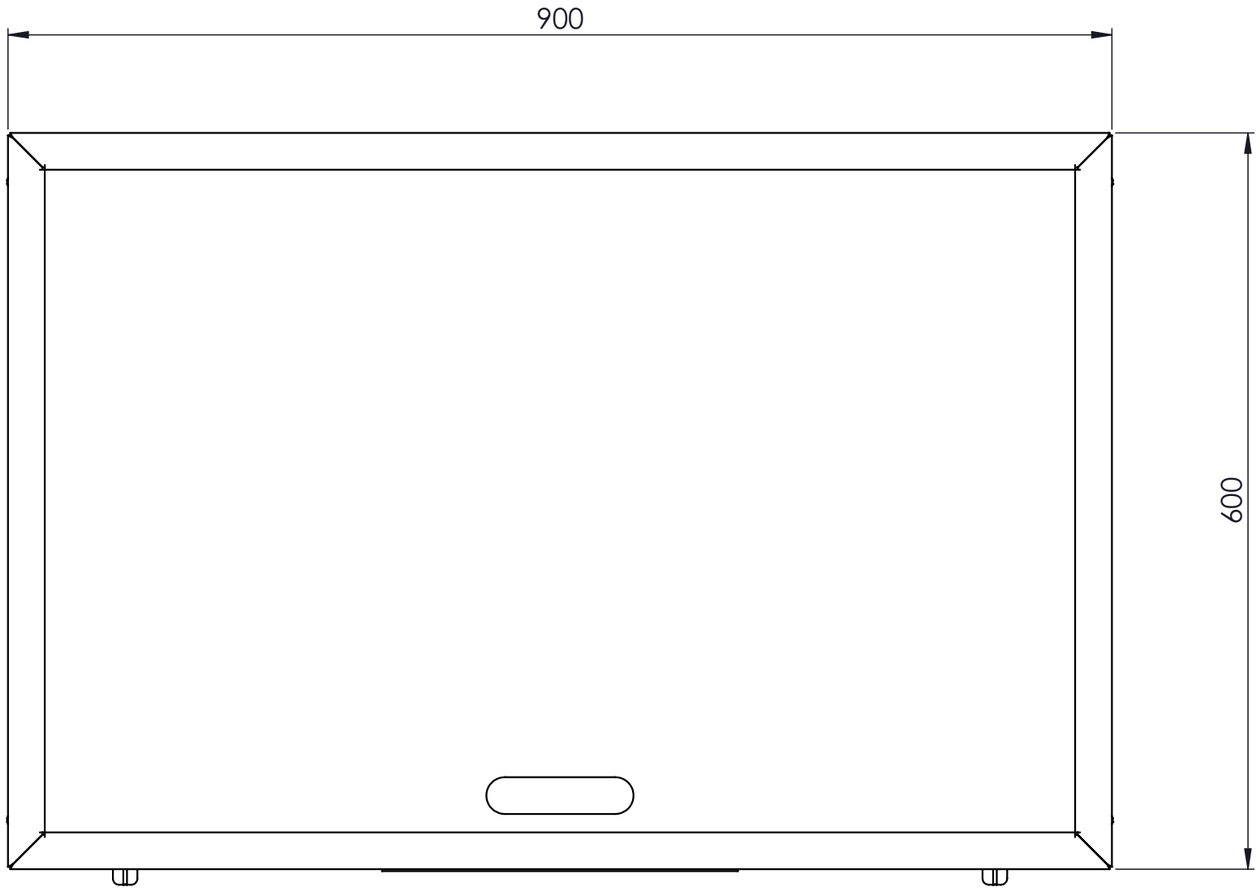

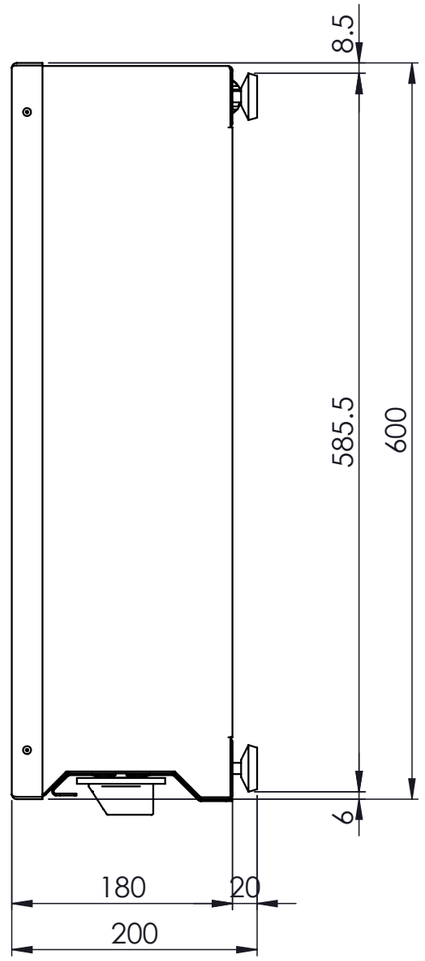

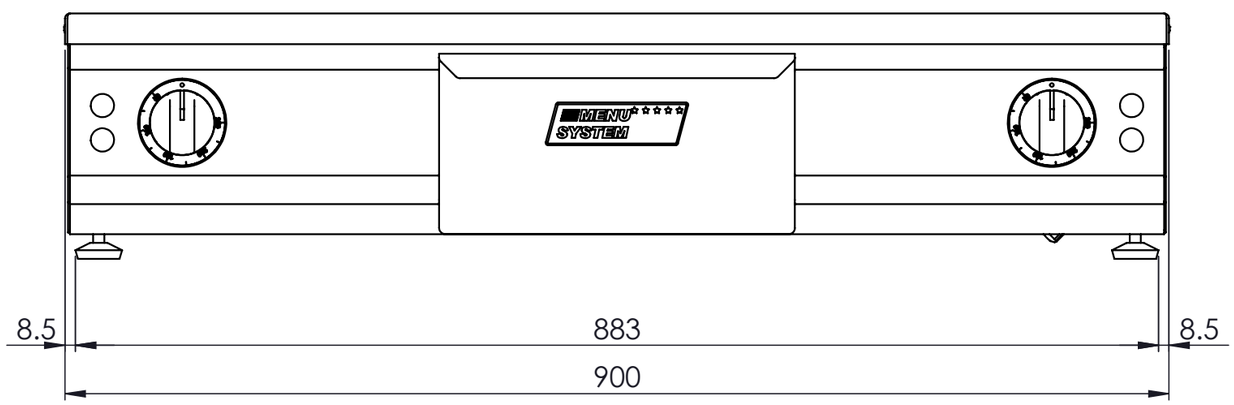

Allgemeintoleranz SN EN 22768-1-m

Ohne separate Stückliste	X	Format	A3	Gezeichnet	07.05.2010	M.Allenspach
Sep. Stückliste gleicher Nr.		Massstab	1:5	Geprüft		
Sep. Stückliste anderer Nr.		Ges.-Gewicht	107.05 kg	Aussendienst		
Laserteilesatz		Kommission				

MENU SYSTEM ★★★★★
THE FINE ART OF COOKING

Benennung 1
MS-G-900/600-A-10-LLM-3x400V
Benennung 2
Grill mit Langloch 120x30 Mitte
Benennung 3
600x600x200mm

Artikel-Nr.
111370-

Zeichnungs-Nr.
111370- 00

Copyright © MENU SYSTEM AG, CH-9014 St.Gallen
Diese Zeichnung darf ohne unsere Genehmigung weder vervielfältigt noch dritten Personen überlassen werden.

Blatt-Nr. **2** | Anz. Blätter **2**