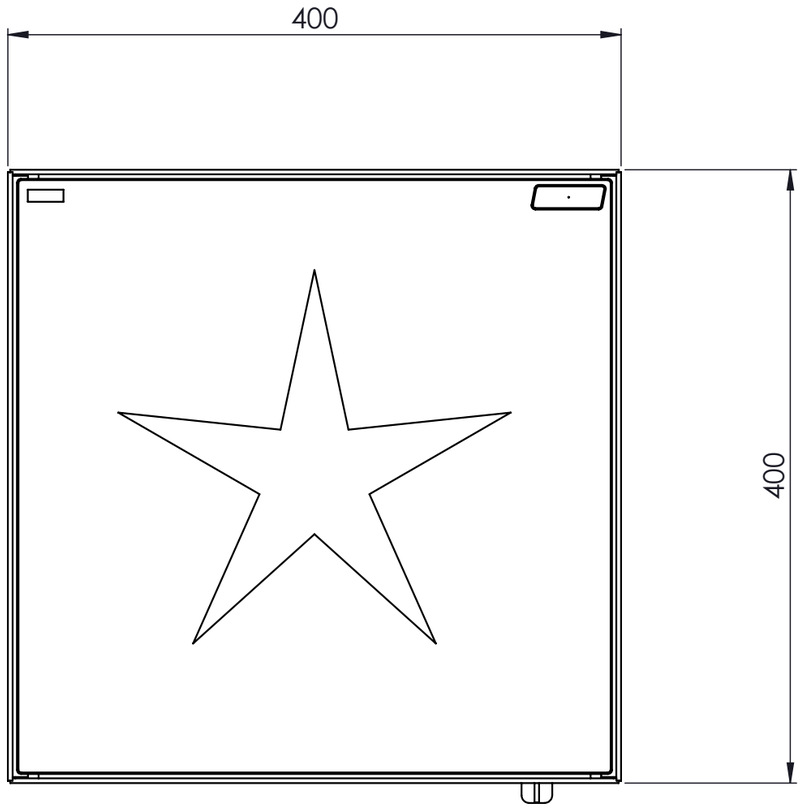

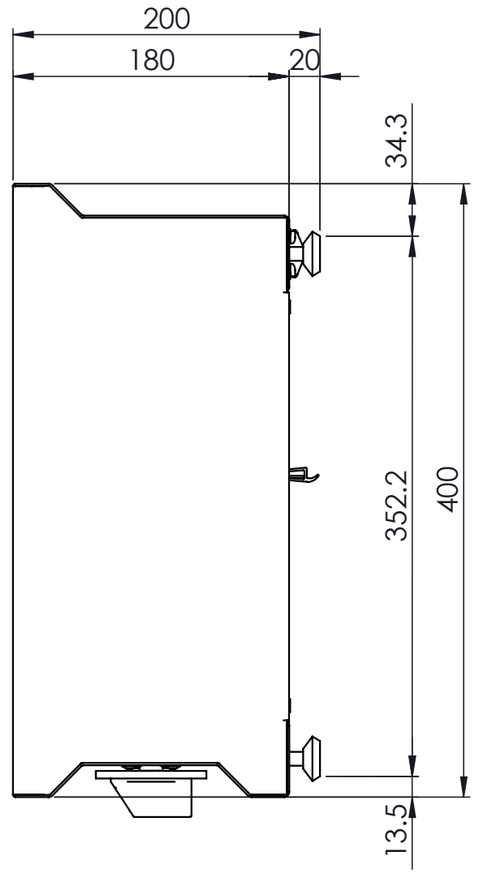

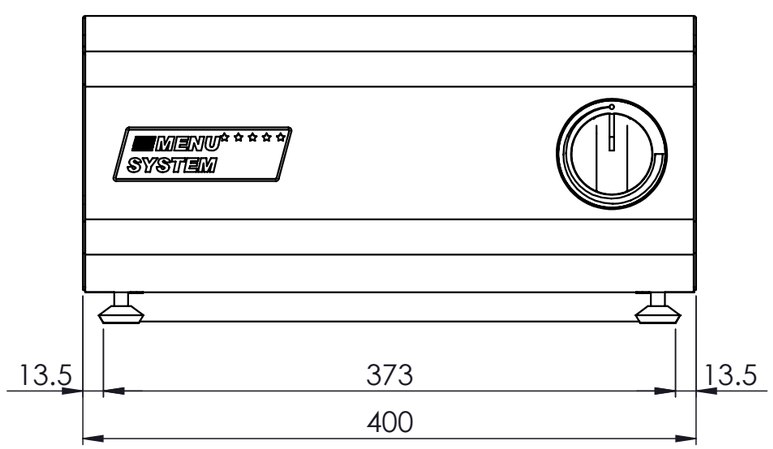

Allgemeintoleranz SN EN 22768-1-m

Ohne separate Stückliste	X	Format	A3	Gezeichnet	20.04.2010	M.Allenspach
Sep. Stückliste gleicher Nr.		Massstab	1:4	Geprüft		
Sep. Stückliste anderer Nr.		Ges.-Gewicht	28.81 kg	Aussendienst		
Laserteilesatz		Kommission				

MENU SYSTEM ★★★★★
THE FINE ART OF COOKING

Benennung 1
MS-I-10-A-5.0-3x400V-D260
Benennung 2
Auftischgerät-I, 400x400x200
Benennung 3

Artikel-Nr.
120815-

Zeichnungs-Nr.
120815- 00

Copyright © MENU SYSTEM AG, CH-9014 St.Gallen
Diese Zeichnung darf ohne unsere Genehmigung weder vervielfältigt noch dritten Personen überlassen werden.

Blatt-Nr. **2** | Anz. Blätter **2**